⚠ ADVERTENCIAS

1. Extienda siempre las patas de soporte completamente para obtener una base estable.
2. Cuando coloque la bicicleta, asegúrese de que los cierres rápidos están apretados.
3. Mantenga la unidad principal paralela a una de las patas de soporte para conseguir mayor estabilidad.
4. Capacidad máxima de carga: **25 Kg.**
5. Utilice siempre ambas manos para plegar la unidad principal, de otro modo, podría pellizcarse los dedos y producir daños.
6. Asegúrese siempre de que las palancas de los cierres rápidos y el pomo están bien bloqueados después de colocar la bicicleta.

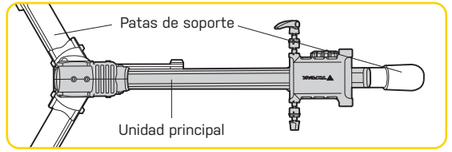

NOTA DE LA SUJECIÓN DE PEDALIER

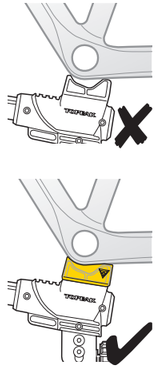

En los cuadros en los que la caja de pedalier no se fija correctamente, instalar el soporte de caja de pedalier en la cuna de apoyo para mayor estabilidad.

* Compatible con cuadros estándar.

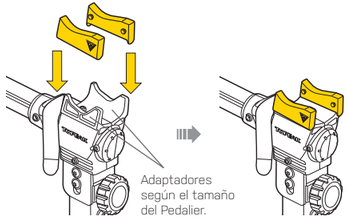

OPTIONAL ACCESSORIES

Bandeja de herramientas

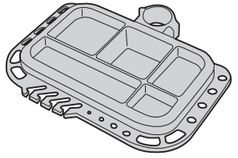

Art No. TW001-SP02

Estabilizador de manillar

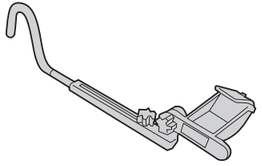

Art No. TW001-SP03

GARANTÍA

Disponen de 2 años de garantía : Todos los componentes mecánicos con algún defecto de fabricación.

Requerimientos para Reclamación de la Garantía
Para obtener la garantía debe disponer del justificante de compra, sin el recibo de compra se considerará como fecha de inicio de la garantía la fecha de fabricación. No se considerarán cubiertos por la garantía los artículos dañados por golpes, abuso o alteraciones del sistema, modificaciones, o utilización de otra manera o para otros usos a los descritos en este manual.

* Las especificaciones y diseño están sujetos a cambios sin notificación previa.

Por favor, contacte con su distribuidor Topeak para cualquier pregunta.
garantias@servixtt.com
www.servixtt.com, www.topeak.com

Copyright © Topeak, Inc. 2016

M-TW013-ES 05/16

PREPSTAND™ RACE

Guía del Usuario

ES

- Capacidad máxima de carga: **25 Kg**
- Por favor, lea las instrucciones antes de la primera utilización

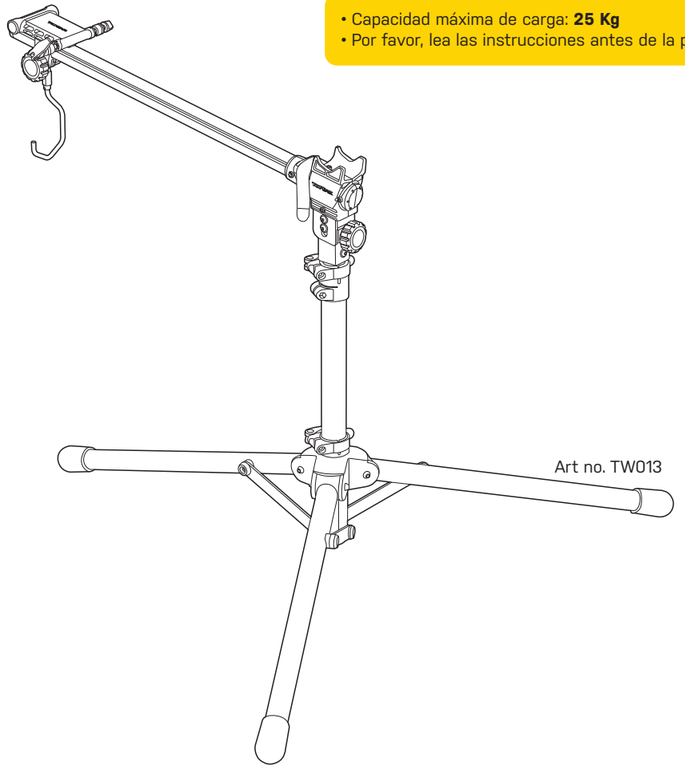

Art no. TW013

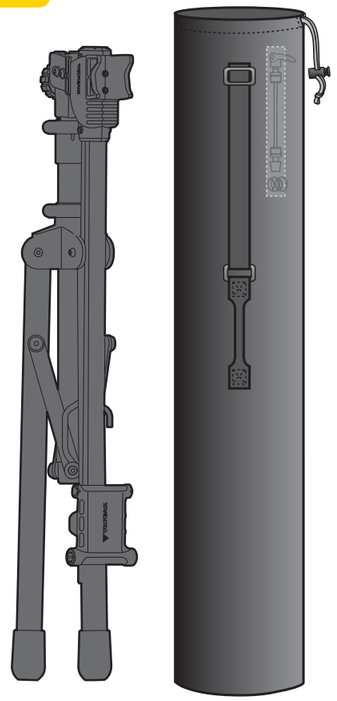

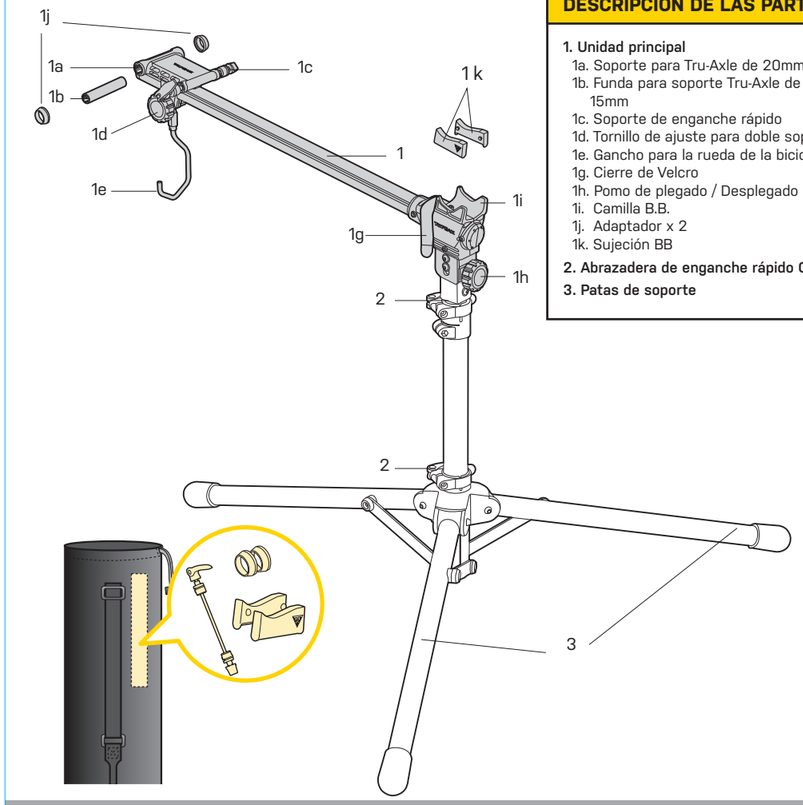

DESCRIPCIÓN DE LAS PARTES

1. Unidad principal
- 1a. Soporte para Tru-Axle de 20mm
- 1b. Funda para soporte Tru-Axle de 15mm
- 1c. Soporte de enganche rápido
- 1d. Tornillo de ajuste para doble soporte
- 1e. Gancho para la rueda de la bicicleta
- 1g. Cierre de Velcro
- 1h. Pomo de plegado / Desplegado
- 1i. Camilla B.B.
- 1j. Adaptador x 2
- 1k. Sujeción BB

2. Abrazadera de enganche rápido QR

3. Patas de soporte

⚠ IMPORTANTE

*** Para soporte de enganche rápido**

El PrepStand Race se puede adaptar a cualquier horquilla con enganche rápido o dos tipos de ancho de cuna de eje trasero (130 y 135 mm) simplemente cambiando de posición las cuñas tal como se muestra abajo.

Colocación de bicicletas de horquilla con enganche rápido

Colocación de bicicletas con cuna para eje trasero

Para cuna de eje trasero de 130mm (Bici carretera)

Para cuna de eje trasero de 135mm (Bici montaña)

* : Posición de montaje de horquilla o cuna trasera

MONTAJE DE LAS PATAS DE SOPORTE

1 Desmontar la unidad principal girando el pomo de plegado/ desplegado en sentido contrario a las agujas del reloj.

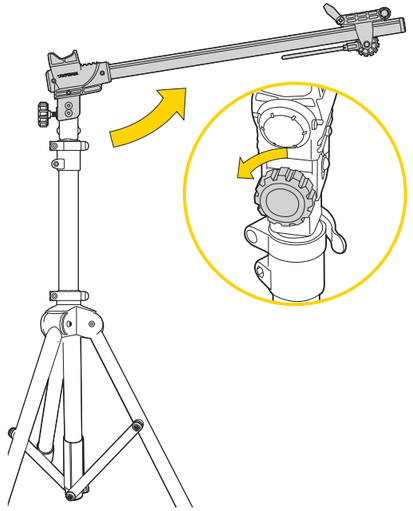

2 Presionar hacia abajo la unidad principal hasta oír un "click"

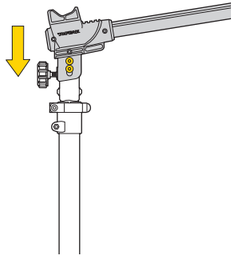

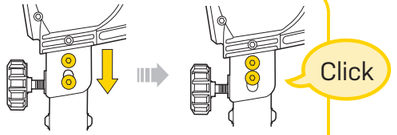

Asegúrese siempre de que la unidad principal está correctamente bloqueada.

3 Bloquear la unidad principal girando el pomo de plegado/ desplegado en sentido horario.

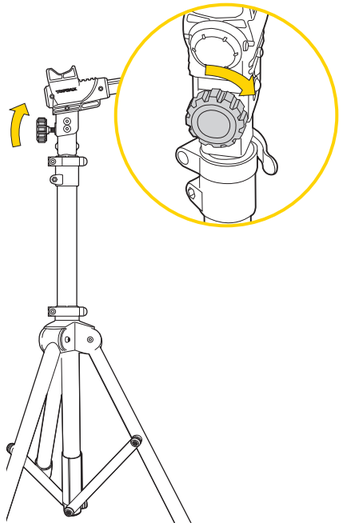

AJUSTE DE LA UNIDAD PRINCIPAL

4 Soltar la patas de soporte abriendo la palanca de la abrazadera QR.

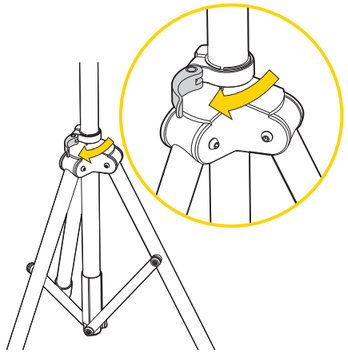

5 Bajar el soporte de la pata para parar.

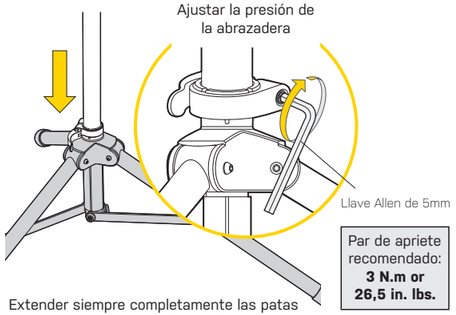

Extender siempre completamente las patas de soporte para conseguir una base estable

6 Ajustar la altura de la unidad principal soltando la palanca de la abrazadera QR.

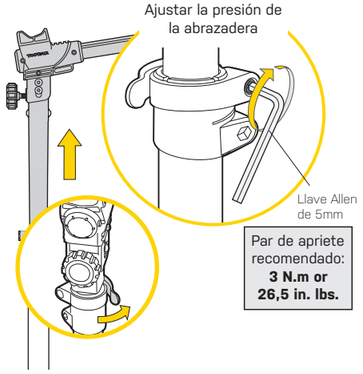

7

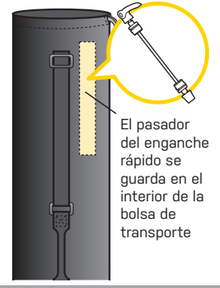

El pasador del enganche rápido se guarda en el interior de la bolsa de transporte

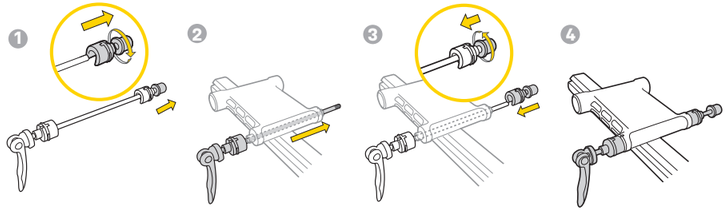

8

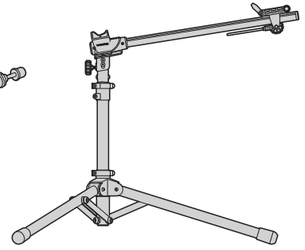

A. COLOCACIÓN DE BICICLETAS DE BUJE CON CIERRE RÁPIDO

1

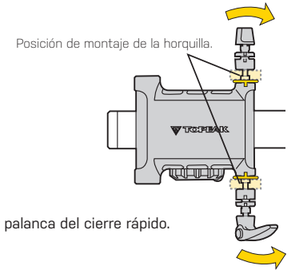

Aflojar la palanca del cierre rápido.

2

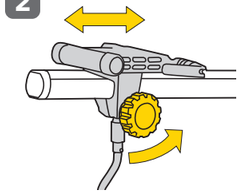

Aflojar el pomo para colocar en la posición adecuada.

3

Quitar la rueda delantera.

4

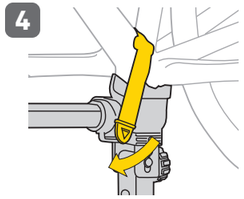

Colocar la parte inferior de la caja de pedalier y asegure con el gancho y la cinta de Velcro

5

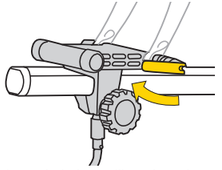

Colocar el cierre de la horquilla sobre el soporte del cierre rápido. Apretar y ajustar el pomo y bloquear la palanca del cierre QR.

6

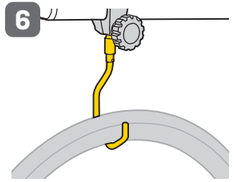

Colocar la rueda delantera en el gancho.

Colocación de bicicletas con horquilla de cierre rápido

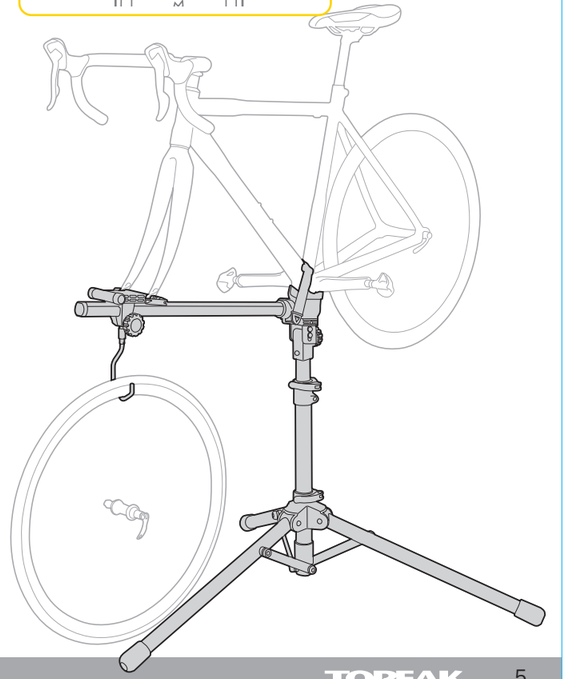

B. COLOCACIÓN DE BICICLETAS DE BUJE CON TUERCAS DE FIJACIÓN

1

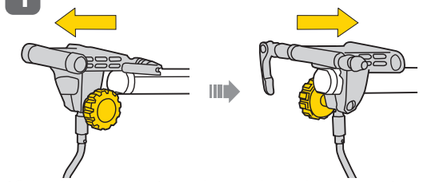

Aflojar el pomo de ajuste y volver a colocar el doble soporte por el lado opuesto.

2

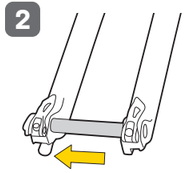

Quitar el buje primero.

3

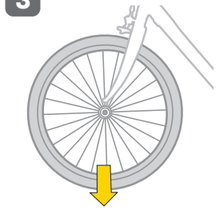

Quitar la rueda delantera

4

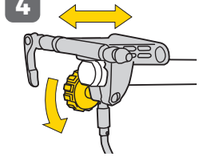

Aflojar el pomo para colocar en la posición adecuada.

5

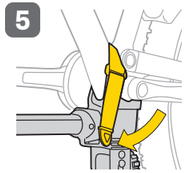

Colocar la parte inferior de la caja de pedalier en sobre la camilla y asegure con el gancho y la cinta de Velcro

6

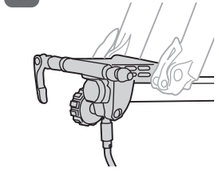

Colocar la horquilla en el soporte.

7

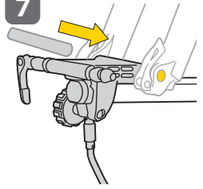

Volver a colocar el eje adecuadamente.

8

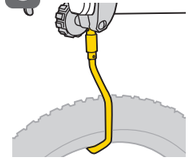

Colocar la rueda delantera en el gancho.

Para horquillas con buje de 15mm

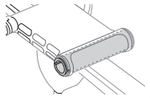

Funda para soporte Tru-Axle de 15mm

Para horquillas con buje de 20mm

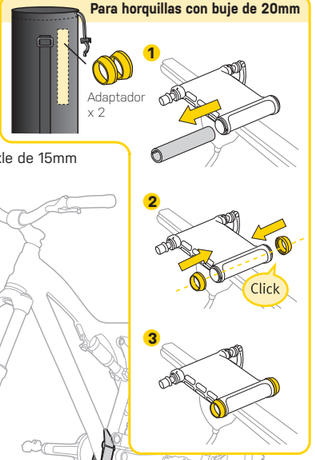

C. FIJACIÓN DE LA BICICLETA POR EL EJE TRASERO PARA MANTENIMIENTO DEL FRENO DELANTERO

1

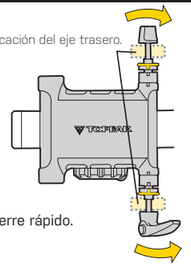

Aflojar la palanca del cierre rápido.

2

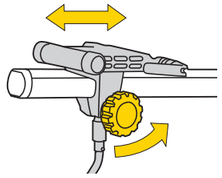

Aflojar el pomo para colocar en la posición adecuada.

3

Sacar la rueda trasera con cuidado.

4

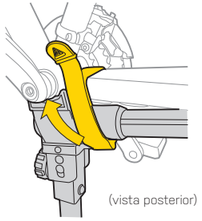

Colocar la parte inferior de la caja de pedalier en sobre la camilla y asegure con el gancho y la cinta de Velcro.

5

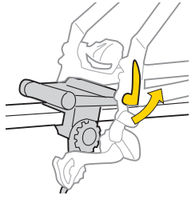

Colocar el eje trasero sobre el soporte del cierre rápido. Apretar y ajustar el pomo y bloquear la palanca del cierre QR.

6

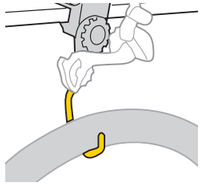

Colocar la rueda delantera en el gancho

Para eje trasero de 130mm (Bici carretera)
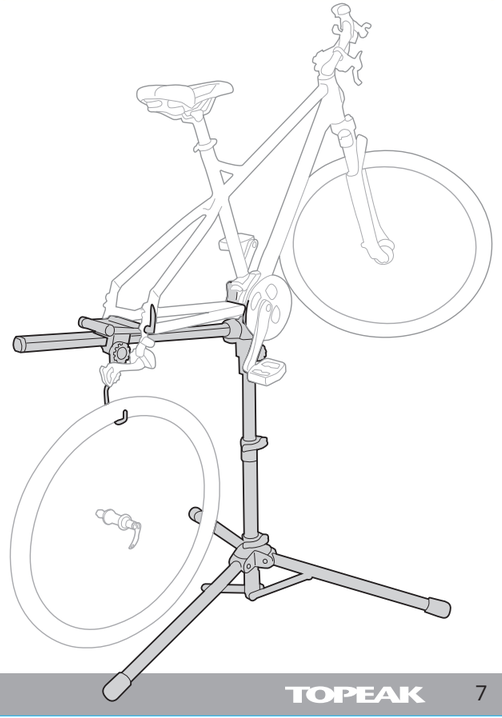
Para eje trasero de 135mm (Bici montaña)